» OPERADOR CORREDIZO DE CREMALLERA 24VDC 800KG MARCA FAAC MOD. C721.

C721 Motorreductor 24V de baja tensión

Peso máx. de la hoja

800 Kg

Velocidad máx.

18 m/min.

Frecuencia de utilización

Uso continuo

- Nuevo principio de reducción: rendimiento muy alto (> 80 %) y eficiencia energética. **Patente FAAC.**
- Final de carrera magnético.
- Tarjeta electrónica de control con dispositivo antiaplastamiento y codificador electrónico.

safe zone · green tech · omni DEC · 2easy · CE

DIMENSIONES Y CARACTERÍSTICAS TÉCNICAS

Modelo	**C721 24V**
Tensión de alimentación de red	115V~/60 Hz
Motor eléctrico	Motor de escobillas 24V ⎓
Potencia máx.	290 W
Par máx.	30 Nm
Fuerza máx. de empuje	530 N
Relación de reducción	1:49
Anchura máx. hoja	15 m
Velocidad de la hoja	18 m/min (ajustable)
Regulación velocidad y control motor	Sí - Ajuste electrónico
Final de carrera apertura y cierre	Magnético
Piñón	Z28 módulo 4
Codificador	Encoder electrónico
Regulación de la fuerza	Mediante tarjeta electrónica
Temperatura ambiente de funcionamiento	-20°C ÷ +55°C
Grado de protección	IP44
Peso	8 Kg
Dimensiones (LxPxH)	304 x 180 x 282 mm
Peso máx. de la hoja	800 Kg
Frecuencia de utilización	100 %
Equipo electrónico	E721 incorporada

V12.20

» OPERADOR CORREDIZO DE CREMALLERA 24VDC 800KG MARCA FAAC MOD. C721.

MODELOS FAMILIA

Modelo	Código artículo
C721 24V	109321

ENVASES DE PRESENTACIÓN

C721 incluye: un actuador electromecánico de baja tensión con el equipo electrónico E721, piñón de cremallera, una llave de desbloqueo, placa de cimentación. El C721 incluye la cerradura de desbloqueo con llave que se puede personalizar.

EQUIPOS ELECTRÓNICOS

Tarjeta electrónica E721 (incorporada al automatismo) Información en la pág. 149
63002485

ACCESORIOS

Kit batería de emergencia XBAT 24
390923

Cerradura de desbloqueo con llave personalizada
712501001-10

CREMALLERAS

Cremallera galvanizada 30 x 12 mod. 4 fijaciones para soldar incluidas (envase de pres. 4 piezas de 1m)
490122

Cremallera galvanizada 30 x 8 mod. 4 fijaciones para soldar incluidas (envase de pres. 4 piezas de 1m)
490123

Cremallera galvanizada 30 x 12 mod. 4 enganches de fijación mec. incluidos (envase de pres. 4 piezas de 1m)
490124

Cremallera galvanizada 30 x 8 mod. 4 enganches de fijación mec. incluidos (envase de pres. 4 piezas de 1m)
490125

Cremallera de nailon 30 x 20 mod. 4 con alma de acero (caja de 4 unidades de 1 m)♦
490333

Kit 4 tornillos de fijación para atornillar (para combinar con 1 m de 490333-env. de 4 kit)
390178

ALTURAS DE INSTALACIÓN (MM)

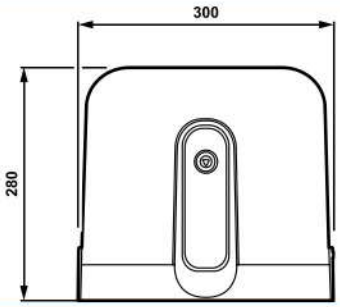

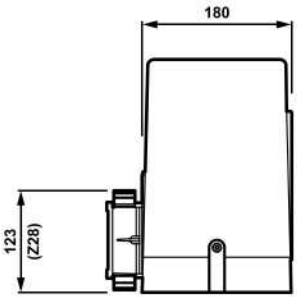

NOTA

♦ Peso máximo de la cancela: 400 kg